雨樋・排水路ヒーター

電気用品安全法適合品

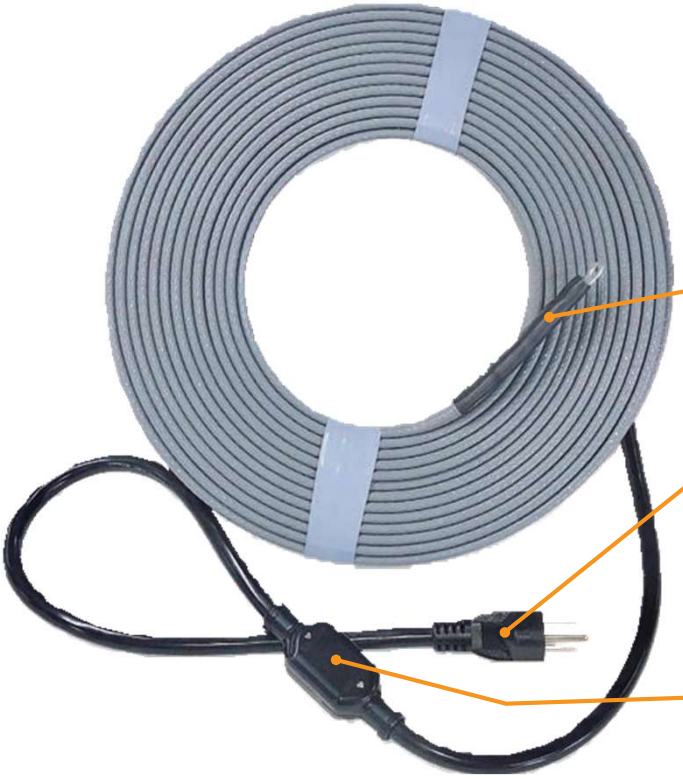

端末部

100V用

200V用

電源部

100V用

200V用

サーモスタット

【用　途】

- 戸建住宅、集合住宅、倉庫、ビル等の縦樋・横樋、雨樋・ルーフドレーンの排水管凍結防止。

【特　長】

- 高純度フッ素樹脂を使用。
- 自己温度制御型なのでヒーター部を重ね巻きにしてもオーバーヒートせず施工できます。
- 塩ビ管、鋼管、プラスチック管に使用できます。
- サーモスタット付で効率的な運転ができます。【5℃（±4℃）ON 12℃（±4℃）OFF】
- 簡単に動作確認が出来る、電源・通電ランプが付いています。

品　番	AC-○○	AC-○○B
定格電圧	AC100V	AC200V
消費電力	20W/m	22W/m※
設備容量	30W/m	40W/m
吊下げ金具	ステンレス（SUS304）	
サーモスタット	5℃ ON 12℃ OFF（±4℃）	
リード線	VCT1.25sq-3C×2m 黒	

※7m未満 22W/m　7m以上 20W/m

使用上の注意

- シーズン以外は電源を切って下さい。
- サーモスタット部は直射日光が当たらず外気温を検知出来る所に設置して下さい。（凍結の恐れがあります）

【取付例】

ルーフドレン

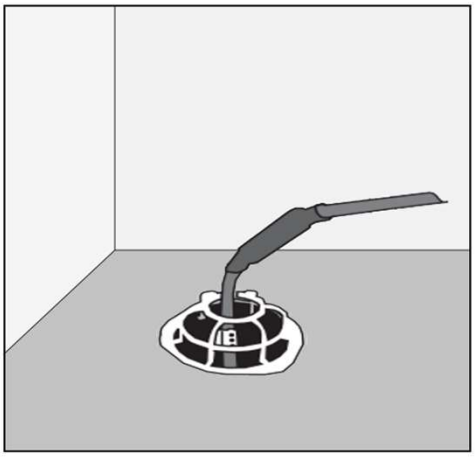

横樋・縦樋

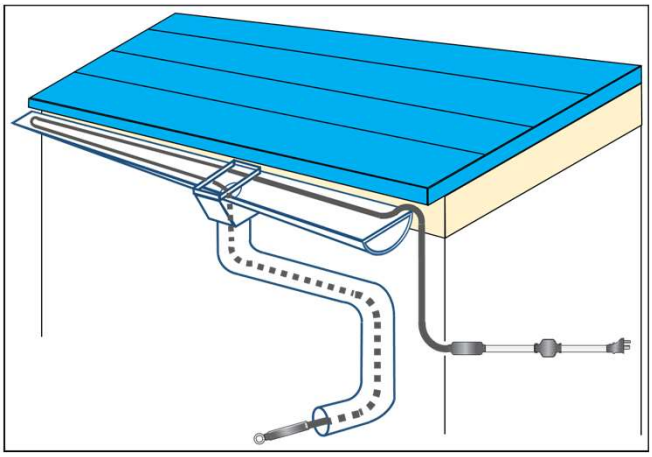

【構造・外観図】

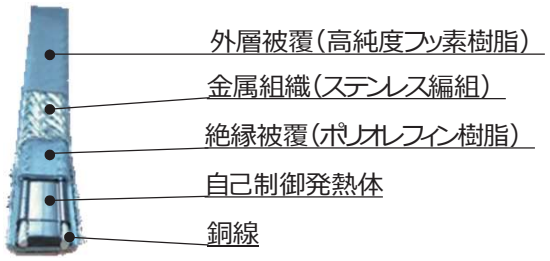

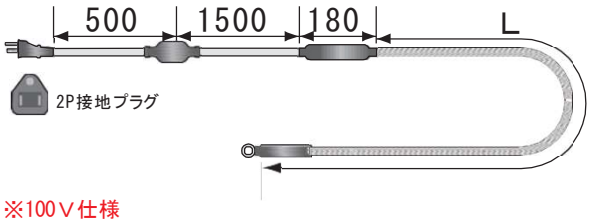

※100Ｖ仕様
※200Vにはゴムプラグは付いておりません

【仕様】

■ 100Ｖ

型　番	長さ(L)	消費電力	設備容量	価格(税抜)
AC-2	2m	40W	60W	15,500円
AC-3	3m	60W	90W	16,800円
AC-4	4m	80W	120W	18,400円
AC-5	5m	100W	150W	19,800円
AC-6	6m	120W	180W	21,100円
AC-7	7m	140W	210W	22,300円
AC-8	8m	160W	240W	23,600円
AC-9	9m	180W	270W	25,000円
AC-10	10m	200W	300W	26,200円
AC-11	11m	220W	330W	27,500円
AC-12	12m	240W	360W	28,900円
AC-13	13m	260W	390W	29,800円
AC-14	14m	280W	420W	31,400円
AC-15	15m	300W	450W	31,700円
AC-18	18m	360W	540W	36,900円
AC-20	20m	400W	600W	40,300円
AC-25	25m	500W	750W	50,900円
AC-30	30m	600W	900W	58,400円

■ 200Ｖ

型　番	長さ(L)	消費電力	設備容量	価格(税抜)
AC-2B	2m	44W	80W	18,300円
AC-3B	3m	66W	120W	20,100円
AC-4B	4m	88W	160W	22,300円
AC-5B	5m	110W	200W	23,600円
AC-6B	6m	132W	240W	25,000円
AC-7B	7m	140W	280W	27,100円
AC-8B	8m	160W	320W	28,600円
AC-9B	9m	180W	360W	30,000円
AC-10B	10m	200W	400W	31,400円
AC-11B	11m	220W	440W	32,800円
AC-12B	12m	240W	480W	34,900円
AC-13B	13m	260W	520W	35,700円
AC-14B	14m	280W	560W	37,800円
AC-15B	15m	300W	600W	38,500円
AC-18B	18m	360W	720W	44,200円
AC-20B	20m	400W	800W	48,400円
AC-25B	25m	480W	960W	59,700円
AC-30B	30m	600W	1200W	69,600円

※上記規格品以外の特注品も製作致しますのでご相談下さい。

－販売元－

SRC サンライズ工業株式会社

〒941-0066 新潟県糸魚川市寺島2丁目24-6　TEL：025-552-7666　FAX：025-552-8688